SHINI

HASTEK®
Plastik Sistemleri

## SDD SERİSİ NEM ALICI KURUTUCULAR

SDD Serisi Nem Alıcılı Kurutucular plastik işleme makinesi yanında ya da üzerinde çalışacak şekilde tasarlanmış kurutucu sistemlerdir. Özellikle PA, PC, PET, PBT gibi neme çok duyarlı olan termoplastik malzemelerin kurutulması için kullanılır. Hammadde taşıma sisteminin opsiyonel sunulması işletmenize kolay montaj avantajı ve esnek çalışma imkanı sunacaktır. 40 - 700 m3/saat kuru hava üretme kapasitesi ve 40-1200 lt izolasyonlu kurutma silosuna sahip modeller bulunmaktadır.

## Çalışma Prensibi

SDD serisi nem alıcı kurutucuların çalışma prensibi SD-H cihazlar ile aynıdır. Farklı olarak SDD cihazların kendine ait izolasyonlu kurutma silosu vardır. Hava hortumlar vasıtası ile kurutma sistemi ve silo arasında döner. Sistem yine aynı şekilde, hammadde nemini emen hava, soğutulup silika jeller yardımı ile nemi bırakır. Nemi alınan hava ısıtılıp, silo içinde bulunan konik şekildeki koruma eleği sayesinde, homojen bir şekilde silo içine dağıtılır.

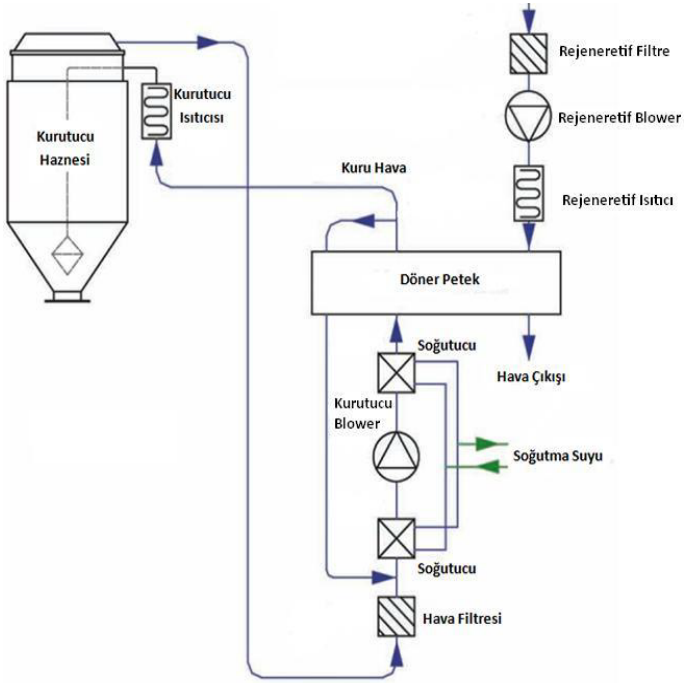


## Genel Özellikler

- Kurutucu silosu ve nem alıcı sistemini içeren kompak yapıdadır.
- Paslanmaz çelikten imal edilmiş izolasyonlu hammadde kurutma silosu vardır.
- Arı peteği tasarımındaki hava kurutucu sistemi ile sabit çiğlenme noktasında kuru hava üretir.
- Petek dokulu yapıda verimli ve uzun ömürlü moleküler elek(zeolit)kullanılmaktadır.
- PID kontrol ile hassas sıcaklık ayarı yapılabilir.
- Çiğlenme noktası : -50°C
- Proses ve rejenerasyon filtreleri
- Verim arttırıcı soğutma eşanjörü
- CE normundadır.

**Renkli dokunmatik ekran ile aşağıdaki fonksiyonlar gerçekleştirilebilir :**

- Kurutma sıcaklık ayarı ve gerçek değeri
- Rejenerasyon sıcaklık ayarı ve gerçek değeri
- Haftalık başlangıç saat ayarı – 7 gün, 24 saat
- Geçmişe dönük alarm sayfası
- Seri haberleşme imkanı (Endüstri 4.0)
- Türkçe menü

**Opsiyonlar**:

- Çiğlenme noktası göstergesi (D) : Dokunmatik ekranda görülür -50°C
- Çiğlenme noktası kontrol özelliği (LC-D) : Ekrandan çiğlenme noktası set edilerek rejenerasyon sıcaklığının otomatik ayarlanması sağlanarak enerji tasarrufu sağlanır.
- Emiş kutusu (SBU) : Kurutma silosundan işleme makinesine aktarım için kurutma silosu altına bağlanan tekli veya çoklu seçenekli emiş kutusudur.
- Hammadde emicisi (SAL) : Kurutuma silosuna hammadde taşımak için kullanılır.